ステン　ＮＫＧサイド丁番
商品コード　ＲＨ　Ｆ７４１９０Ｓ
商品コード　ＲＨ　Ｆ７４２００Ｓ

STDサイド蝶番（φ10ピン）

コード　67NKG00

●NKG用

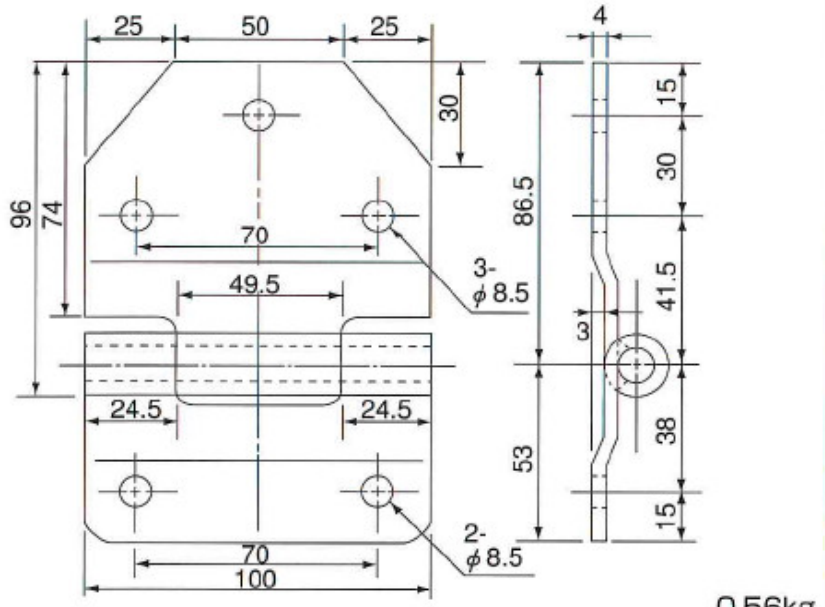

0.56kg